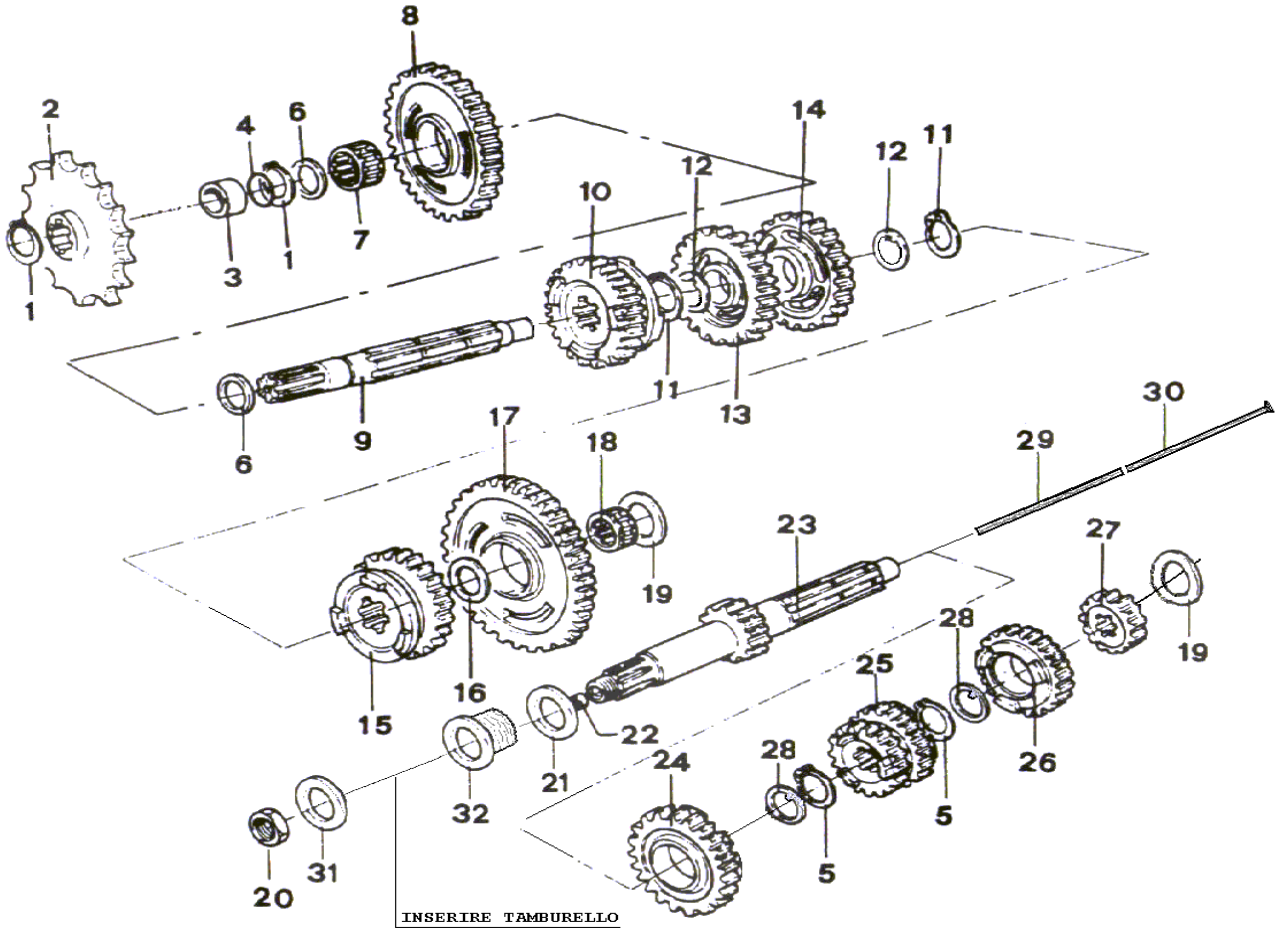


| POS. | CODICE | DESCRIZIONE | N. |
|---|---|---|---|
| 1 | 0600 | ANELLO SEEGER DA 20 mm. | 2 |
| 2 | 1080 | PIGNONE CATENA Z14 | 1 |
| 2 | 1081 | PIGNONE CATENA Z15 | 1 |
| 2 | 1082 | PIGNONE CATENA Z16 | 1 |
| 2 | 1083 | PIGNONE CATENA Z17 | 1 |
| 3 | 0656 | ANELLO LRT 20X25X17 mm. | 1 |
| 4 | 0630 | O RING PER DIST. PIGNONE 18X1 mm. | 1 |
| 5 | 0601 | ANELLO SEEGER DA 20 mm. RIBASSATO | 2 |
| 6 | 0614 | RASAMENTO 20X28,5 mm. | 2 |
| 7 | 0636 | GABBIA A RULLI KT 20X24X10 mm. | 1 |
| 8 | 0460/3 | INGRANAGGIO 2 VEL. SECONDARIO Z32 OMOLOGATO | 1 |
| 9 | 0430 | ALBERO SECONDARIO | 1 |
| 10 | 0520 | INGRANAGGIO 6 VEL. SECONDARIO Z19 OMOLOGATO | 1 |
| 11 | 0602 | ANELLO SEEGER DA 22 mm. RIBASSATO | 2 |
| 12 | 0606 | RASAMENTO CON FERMO DA 22 mm. | 2 |
| 13 | 0480C | INGRANAGGIO 4 VEL. SECONDARIO Z28 OMOLOGATO | 1 |
| 14 | 0480/1A | INGRANAGGIO 3 VEL. SECONDARIO Z27 OMOLOGATO | 1 |
| 15 | 0500 | INGRANAGGIO 5 VEL. SECONDARIO Z24 OMOLOGATO | 1 |
| 16 | 0613 | RASAMENTO 17X28,5 mm. | 1 |
| 17 | 0440/1 | INGRANAGGIO 1 VEL. SECONDARIO Z35 OMOLOGATO | 1 |
| 18 | 0635 | GABBIA A RULLI KT 17X21X10 mm. | 1 |
| 19 | 0611 | RASAMENTO 15X28 mm. | 2 |
| 20 | 0628 | DADO TAMBURELLO FRIZIONE 14X1,25 | 1 |
| 21 | 0620 | RASAMENTO ACCIAIO TEMPERATO 17X29,8X2,7 mm. | 1 |
| 22 | 0909 | PARAOLIO ALBERO PRIMARIO 5X9X2 mm. | 1 |
| 23 | 0420/1 | ALBERO PRIMARIO CON 1 VEL. Z12 OMOLOGATO | 1 |
| 24 | 0490 | INGRANAGGIO 5 VEL. PRIMARIO Z20 OMOLOGATO | 1 |
| 25 | 0470/2 | INGRANAGGIO 3-4 VEL. PRIMARIO Z16-20 OMOLOGATO | 1 |
| 26 | 0510 | INGRANAGGIO 6 VEL. PRIMARIO Z18 OMOLOGATO | 1 |
| 27 | 0450/3 | INGRANAGGIO 2 VEL. PRIMARIO Z15 OMOLOGATO | 1 |
| 28 | 0605 | RASAMENTO CON FERMO DA 20 mm. | 2 |
| 29 | 1042 | ASTA COMANDO FRIZIONE 5X98 mm. | 1 |
| 30 | 1043 | ASTA COMANDO FRIZIONE 5X100 mm. CON TESTA | 1 |
| 31 | 0627 | SPESSORE 14X29X2 mm. | 1 |
| 32 | 0625 | DISTANZIATORE TAMBURELLO FRIZIONE | 1 |