Tav. 11 CARBURATORE VHSH 30 CS

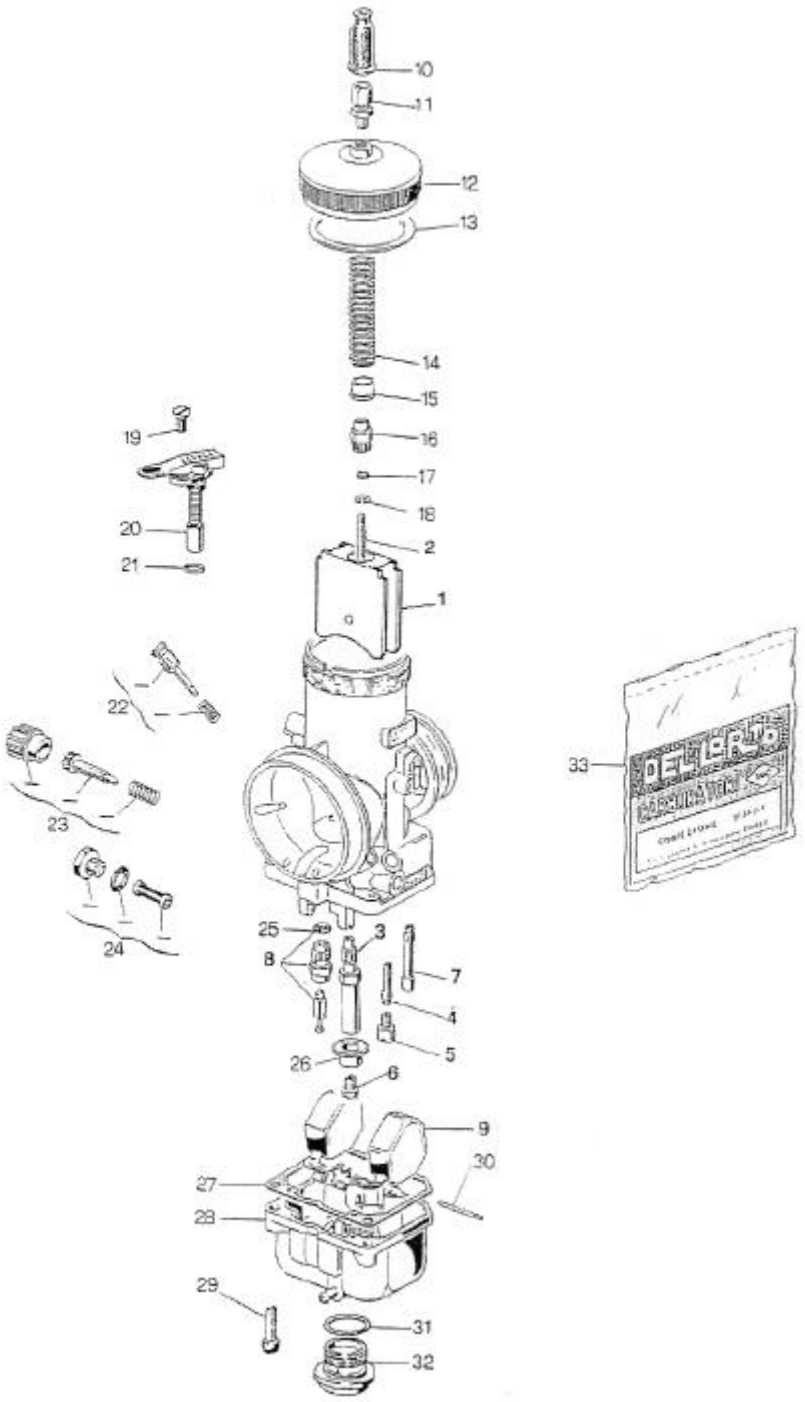

PARTICOLARI DI TARATURA

Pos.	Codice	Descrizione
1	C 16565.---	Valvola a gas
2	C 8530.----	Spillo conico K
3	C 12539.---	Polverizzatore DP
4	C 13086.---	Getto emulsionatore B
5	C 1486.----	Getto minimo
6	C 6413.----	Getto massimo
7	C 6217.---	Getto avviamento
8	C 8649.----	Valvola a spillo
9	C 12630.---	Galleggiante

PARTICOLARI SENZA TARATURA

Pos.	Codice	Descrizione
10	C 14050	Cappuccio
11	C 8931	Vite tendifilo
12	C 16309	Coperchio camera miscela
13	•	Guarnizione
14	C 16344	Molla valvola gas
15	C 14416	Fondello guida molla
16	C 16361	Nipplo valvola gas
17	C 10825	Rondella
18	C 9596	Fermaglio spillo
19	C 11752	Vite
20	C 8294	Dispositivo avviamento
21	•	Guarnizione
22	C 53091	Kit vite regolazione aria
23	C 53090	Kit vite regolazione valvola
24	C 53089	Kit filtro benzina
25	•	Guarnizione
26	C 12546	Fondello
27	•	Guarnizione
28	C 14414	Vaschetta
29	C 12858	Vite
30	C 12692	Perno galleggiante
31	•	Guarnizione
32	C 16316	Tappo vaschetta
33	C 52611	Busta guarnizioni VHSH

• Contenuto nella busta guarnizioni